由 Autodesk 教育版产品制作

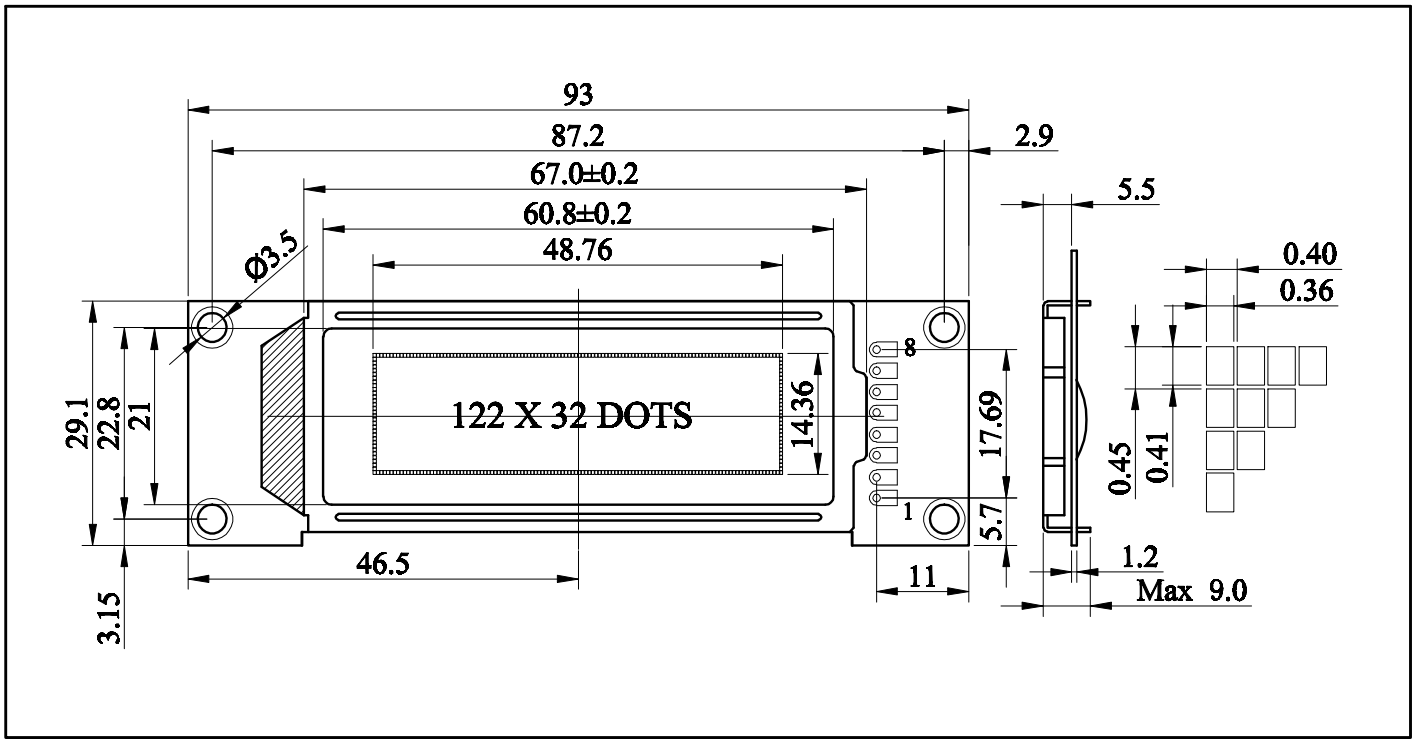

ABSOLUTE MAXIMUM RATINGS

Item	Symbol	Min.	Max.	Unit
Supply Voltage(Logic)	Vdd - Vss	-0.3	7.0	V
Supply Voltage(LCD)	Vdd - V0	-0.3	13.5	V
Input Voltage	Vi	-0.3	Vdd + 0.3	V
Operating Temp.	Topr	-20	70	℃
Storage Temp.	Tstg	-30	80	℃

MECHANICAL DATA

Item	Max.	Unit
Module Size (W X H X T)	93.0 X 29.1 X 9.0	mm
Viewing Area(W X H)	60.8 X 21.0	mm
Dot Pitch(W X H)	0.40 X 0.45	mm
Dot Size(W X H)	0.36 X 0.41	mm
View Angle	6 O'Clock	

ELECTRICAL CHARACTERISTICS (Vdd=5V±0.25V)

Item	Symbol	Test Condition	Min.	Typ.	Max.	Unit
Input High Voltage	Vih	--	2.0	--	Vdd	V
Input Low Voltage	Vil	--	-0.3	--	0.8	V
Output High Voltage	Voh	Ioh=-0.2mA	2.4	--	Vdd	V
Output Low Voltage	Vol	Iol=-1.6mA	0	--	0.4	V
Supply Current	Idd	Vdd=5.0V	--	2.0	3.0	mA
LCD Driving Voltage	Vdd - V0	Ta=25 ℃	--	4.7	--	V

并口接口

Pin	Symbol	Level	Function
1	VDD	+5V	Power supply for logic
2	VSS	0V	Power GND
3	NC		
4	CS		
5	SID		
6	SCLK		
7	BLA		背光正
8	BLK		背光负

BLOCK DIAGRAM

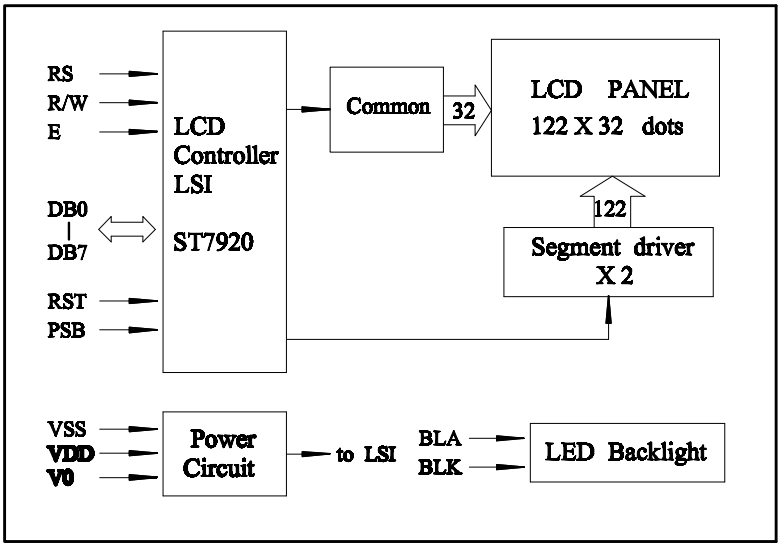

由 Autodesk 教育版产品制作

由 Autodesk 教育版产品制作

由 Autodesk 教育版产品制作